27 948 243 1 **VITALIO START 110 BRUSESTANGSSÆT 2 SPRAYS (RAIN, JET)**

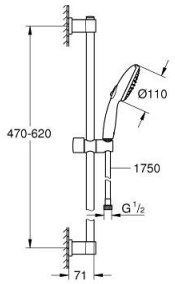

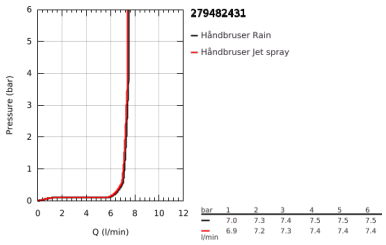

PRODUKTBESKRIVELSE

- Farve: matte black
- bestående af:
- hand shower Vitalio Start 110 (27 946)
- shower rail Vitalio Universal 600 mm (27 724)
- shower hose VitalioFlex Trend 1750 mm 1/2" x 1/2" (28 742)
- GROHE Water Saving - reducerer vandforbruget og giver en perfekt gennemstrømning
- GROHE SmartSwitch - drej knappen for at skife til din foretrukne spray type
- GROHE DreamSpray perfekt spraymønster
- GROHE FastFixation (justerbart top beslag, så eksisterende huller kan bruges)
- justerbar glider (drej og glid bruser holder)
- SpeedClean antikalksystem
- Indre vandveje - indre vandveje beskytter overflader og mod skoldning
- ShockProof silikonering modvirker skader ved tab/fald af bruser
- maksimal vandflow (ved 3 bar): 7,4 l/min
- min. tryk 1,0 bar
- velegnet til gennemstrømsvarmer
- suitable for screwing (including screws and dowels) or gluing (GROHE QuickGlue S 41 247 000 sold separately - 2 x needed)
- holding force: max. 20 kg
- maks. vægt kapaciteten gælder for statisk (langsomt placeret) vægt
- 5 color packaging
- Consumer edition

27 948 243 1 **VITALIO START 110 BRUSESTANGSSÆT 2 SPRAYS (RAIN, JET)**

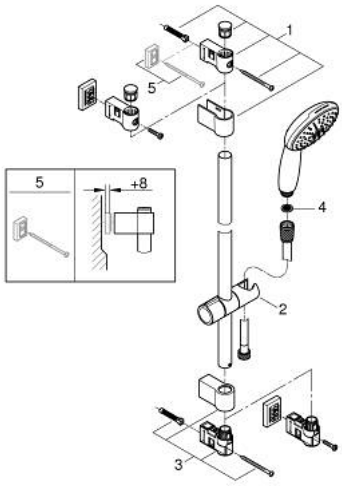

RESERVEDELE , februar 2023 – now

1: Bruserstangsholder (Bestillingsnummer 486072430)

2: Glideelement (Bestillingsnummer 486092430)

3: Bruserstangsholder (Bestillingsnummer 486082430)

4: Si til håndbruser (Bestillingsnummer 0700200M)

5: Afstandsstykke, 8 mm (Bestillingsnummer 48606001)*

* Valgfrit tilbehør