ELLEN MINI | BORDLAMPE | HVID

2213745001

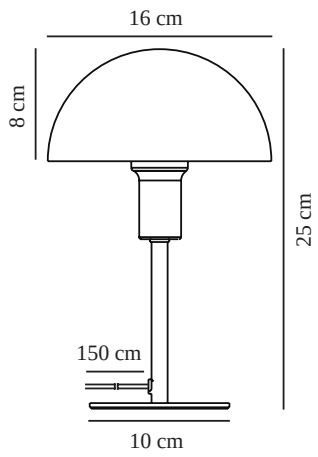

Spænding (V): 220-240 Volt
IP-vurdering: IP20
Maksimal pæreeffekt (W): 40W
Klasse (klasse 1, klasse 2, klasse 3): Klasse 2 (Dobbelt isoleret)
Pærefatning: E14
Placering af afbryder: På ledningen
Parallelforbindelse: False

Primært materiale: Metal
Sekundært materiale: Plast
Ledningens farve: Hvid
Ledningens længde (cm): 150
Ledningens overflademateriale: Plast
Kan ledningen udskiftes?: False

Farve: Hvid

Højde (cm): 25
Bredde (cm): 16
Rørdiameter (cm): 1.15
Skærmdiameter (cm): 16
Skærmhøjde (cm): 10
Udendørssokkel, mål (cm): 10
Længde (cm): 16
Monteres direkte i isolering: False

EAN-nummer: 5704924016431

TUN: 2333901
Varenummer: 2213745001
Stk. pr. master-kasse: 4
Salgskasse, højde (cm): 26
Salgskasse, bredde (cm): 17.5
Salgskasse, dybde (cm): 17.5
Salgskasse, volumen (m³) : 0.008
Nettovægt af produkt (kg): 0.65

• Lille version, der passer perfekt selv på steder med mindre plads • Moderne og elegant stil

• Skaber et blødt, nedadvendt lys

Med sine referencer til minimalistisk og tidløst skandinavisk design passer Ellen smukt ind i de fleste indretninger. Denne "mini-version" er perfekt til at oplyse en hylde, vindueskarm, børneværelset eller andre steder, hvor der ikke er meget plads.