Adelheid

I anledning af virksomhedens 100-års jubilæum giver RENZ både sine kunder og sig selv noget helt særligt: postkassen »Adelheid« – en kærlig erindring til grundlæggerens hustru.

Highlights:

+ Produceret i galvaniseret stål
+ Tidløst, moderne design
+ Smuk mat pulverlakering i antracitgrå, dybsort eller trafikhvid
+ Skjult lås yder høj sikkerhed og giver et moderne udseende
+ Renz lås / 6-stifts sikkerhedslås
+ Fås med eller uden integreret navneskilt
+ Brevklap med magnet reducerer støj i blæsevejr
+ Vandafledende konstruktion
+ Kan monteres på MEFA standere 22 og 72
+ Produceret i EU af europæisk stål
+ 15 års garanti mod rustgennemtæring

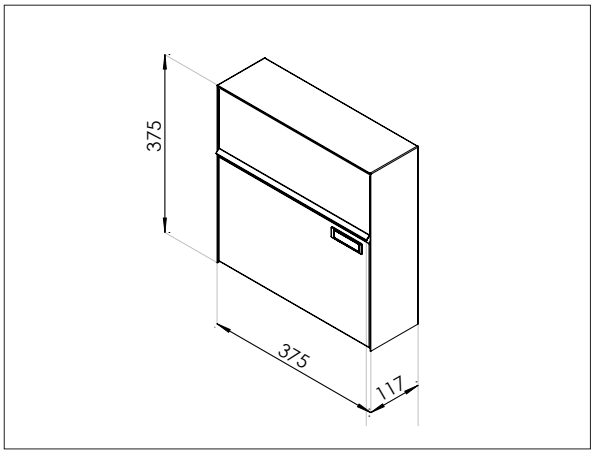

Brevkapacitet: 6 L

Materiale	Farve	Nr.
Pulverlakeret galvaniseret stål**	RAL 7016 antracitgrå - mat	610510*
Pulverlakeret galvaniseret stål	RAL 7016 antracitgrå - mat	610510J
Pulverlakeret galvaniseret stål	RAL 7016 antracitgrå - mat	610511*
Pulverlakeret galvaniseret stål**	RAL 9016 trafikhvid - mat	610010*
Pulverlakeret galvaniseret stål	RAL 9016 trafikhvid - mat	610010J
Pulverlakeret galvaniseret stål	RAL 9016 trafikhvid - mat	610011*
Pulverlakeret galvaniseret stål**	RAL 9005 dybsort - mat	610110*
Pulverlakeret galvaniseret stål	RAL 9005 dybsort - mat	610110J
Pulverlakeret galvaniseret stål	RAL 9005 dybsort - mat	610111*

*Renz lås
**Inkl. navneskilt

Renz A/S - Korskildeeng 6 - 2670 Greve - DK
www.renzgroup.dk